# Система управления освещением РИЭЛТА

РИЭЛТА

17 17
АВТО СЕРВИС

ЗАО "РИЭЛТА" уже более 25 лет успешно работает в области разработки и производства технических средств охранной сигнализации и систем для управления освещением. Все изделия, выпускаемые нашим предприятием, имеют необходимые лицензии, сертификаты. Предприятием получены международные сертификаты соответствия
IQNet и ИСО 9001-2001

На сегодняшний день ЗАО "РИЭЛТА" является одним из ведущих предприятий России в этой области.

Преимуществом нашей компании является полный цикл производства изделия от разработки и до запуска в производство.

РИЭЛТА

## Участки поверхностного и навесного монтажа

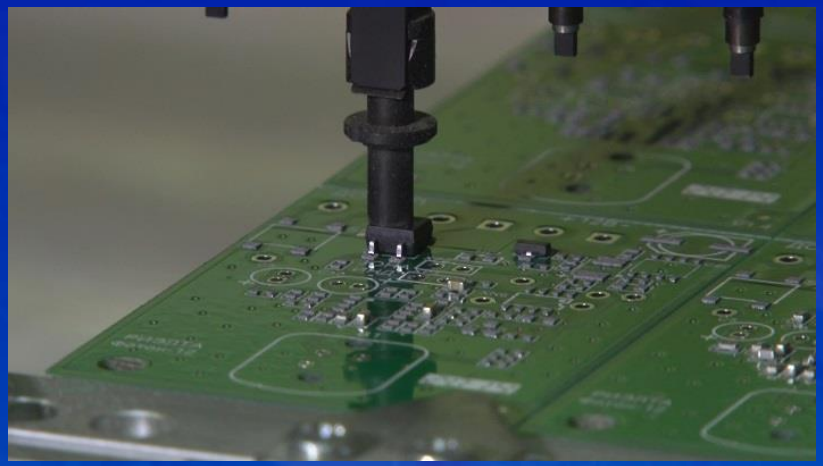

## Разработка, производство штампов и пресформ

## Механическая обработка

## Литьё пластиковых деталей

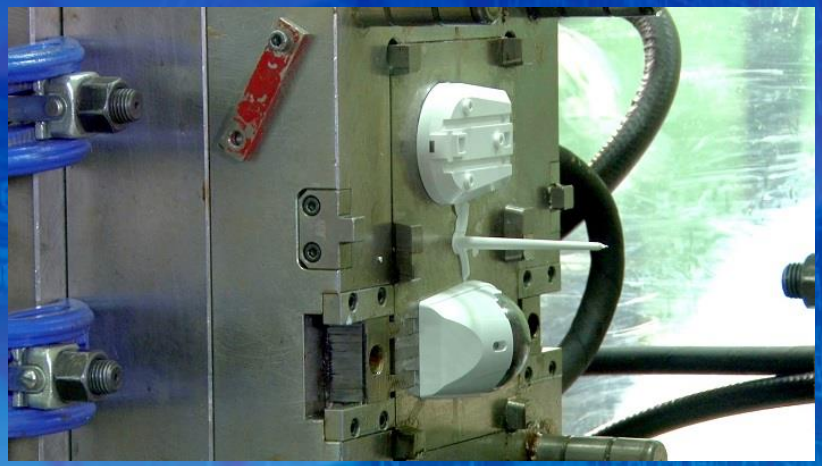

РИЭЛТА

# Направления деятельности

ОПС

ОПС Ex

Банковская защита

Управление освещением и автоматикой

Контрактное производство

РИЭЛТА

# Назначение системы управления освещением РИЭЛТА.

# Состав системы и принцип работы.

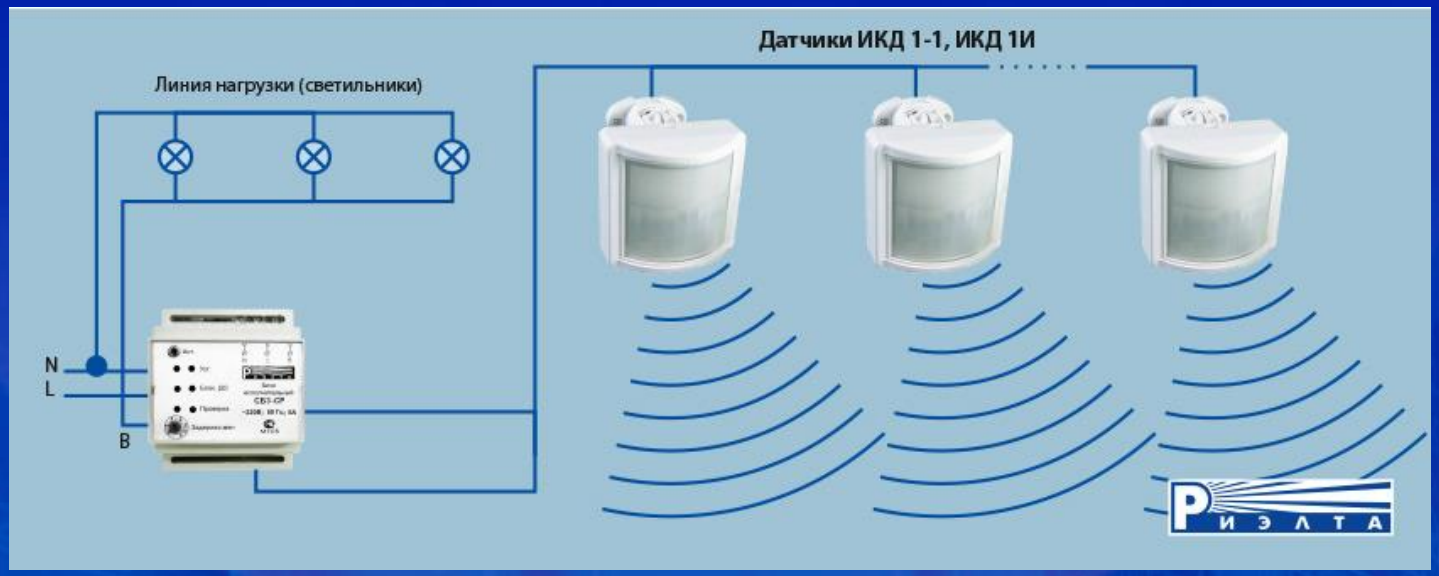


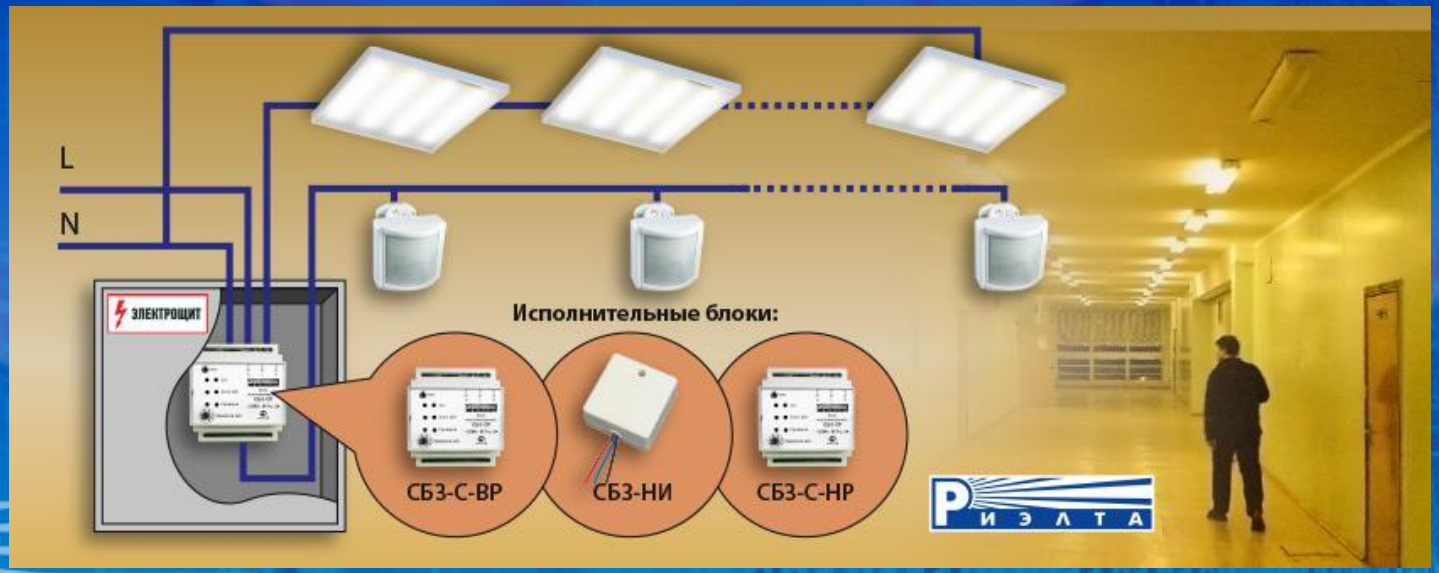


РИЭЛТА

# Характеристики элементов системы (датчики).

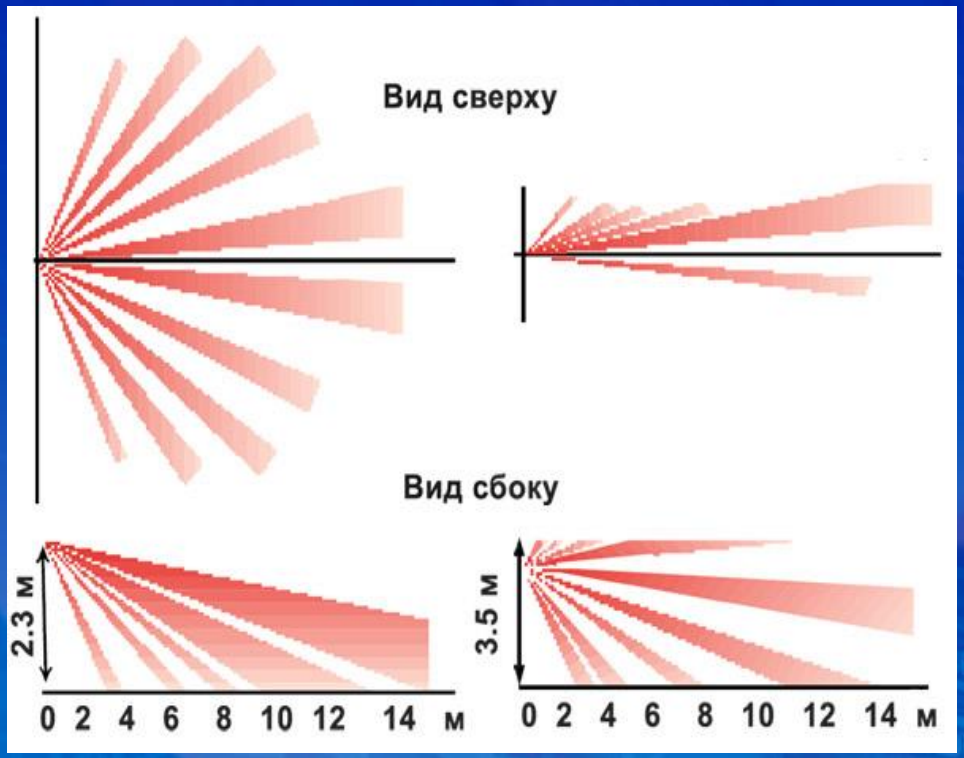


Исходное положение Линзы Френеля.

Поворот Линзы Френеля на 90гр

**Датчик ИКД 1-1**

Задержка отключения, с : 20;40;80,160
Порог освещенности ,лк 30
Диапазон рабочих температур ,°С : от -30 до +50
Степень защиты: IP40

**Датчик ИКД 1-И**

Задержка отключения, с : 20;40;80,160,320
Порог освещенности ,лк 30
Диапазон рабочих температур, °С : от -30 до +50
Степень защиты: IP 54

РИЭЛТА

# Характеристики элементов системы (датчики).

Датчик
ИКД 1-1

Колодка для подключения кабеля

Включение/отключения датчика освещенности

Датчик освещенности

Установки времени задеркжки отключения освещения

Датчик ИКД 1-И
( IP-54)

РИЭЛТА

# Исполнительные блоки

## Блок СБЗ-НИ

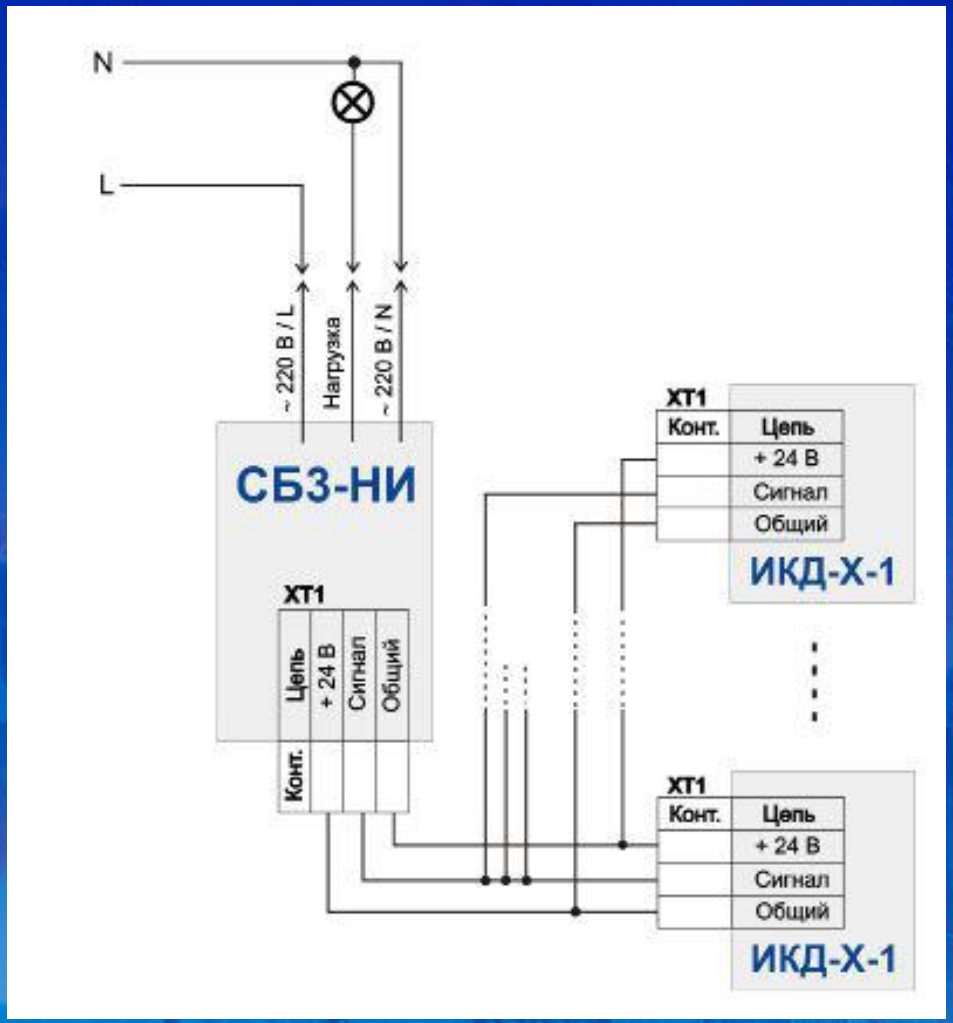


Мощность нагрузки до 1000 Вт
Степень защиты IP 30
Ток потребления до 50мА
Габаритные размеры; не более 67х68х37 мм

РИЭЛТА

# Исполнительные блоки

## Блок СБЗ-С-ВР

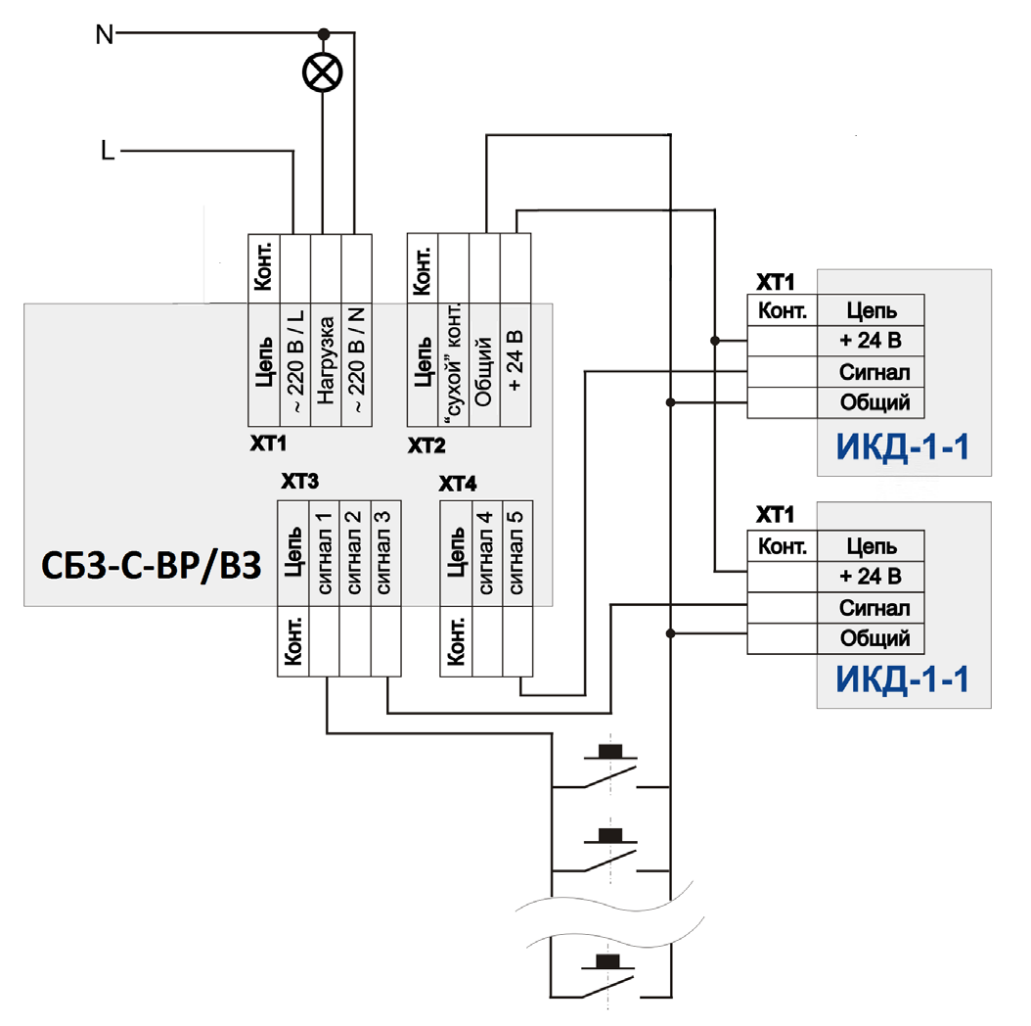


**Мощность нагрузки 2,2 кВт**
**Степень защиты IP 10**
**Время задержки до 10 мин**

РИЭЛТА

# Структурная схема ( управление линией нагрузки)

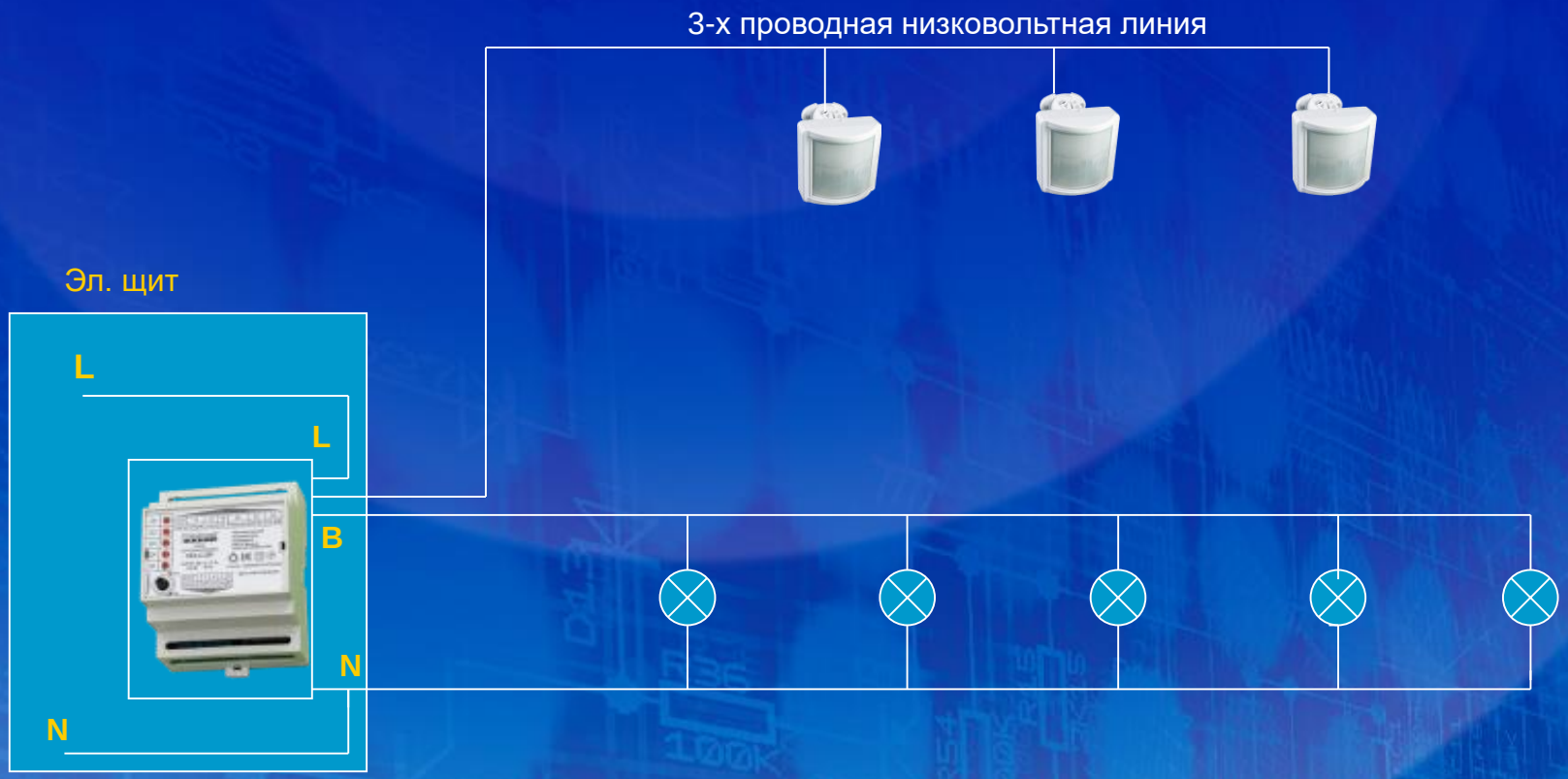


РИЭЛТА

## Структурная схема с применением проводных и радиоканальных датчиков движения ( управление освещением в зонах)

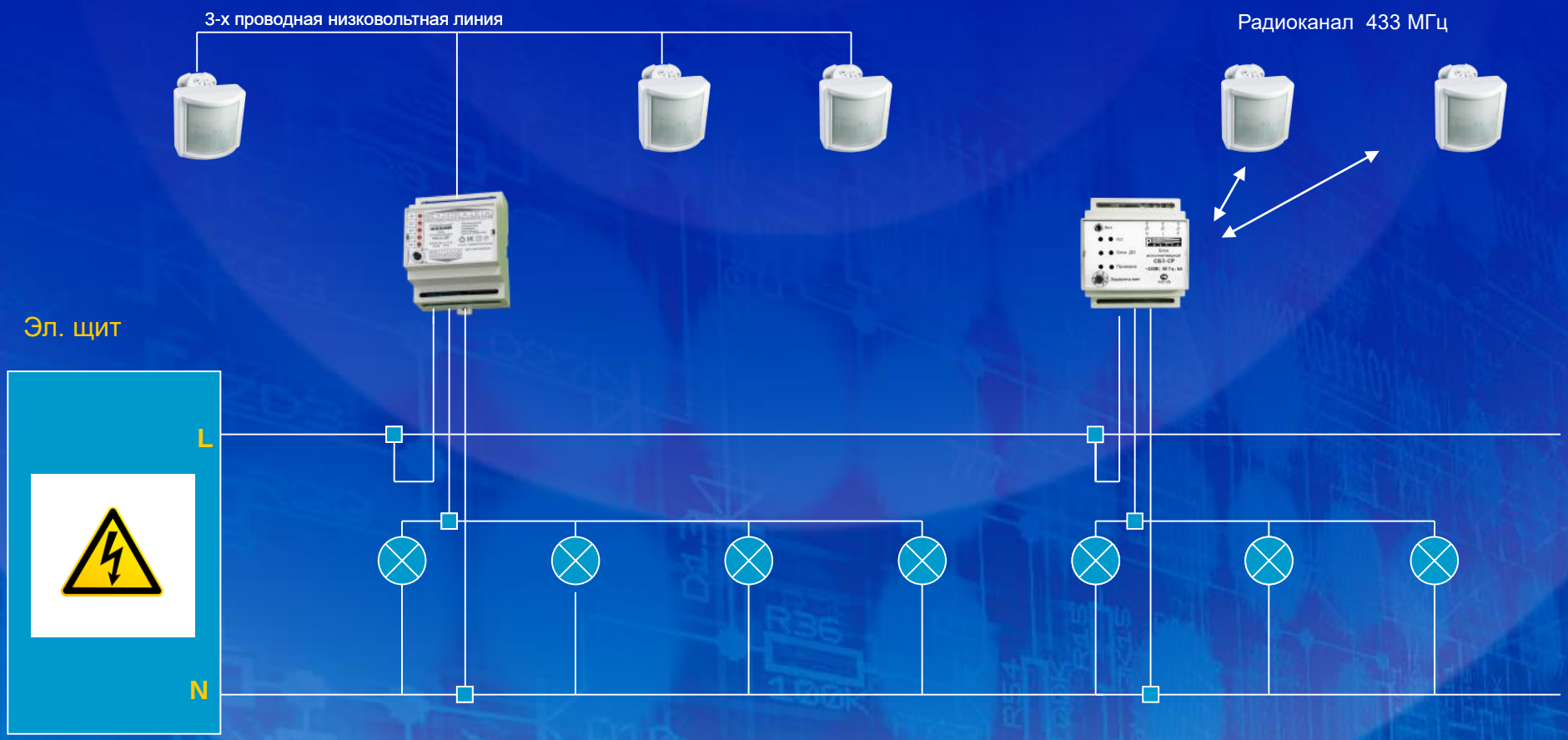


РИЭЛТА

**СХЕМА ПОДКЛЮЧЕНИЯ**
**(управление группами светильников в определенных зонах)**

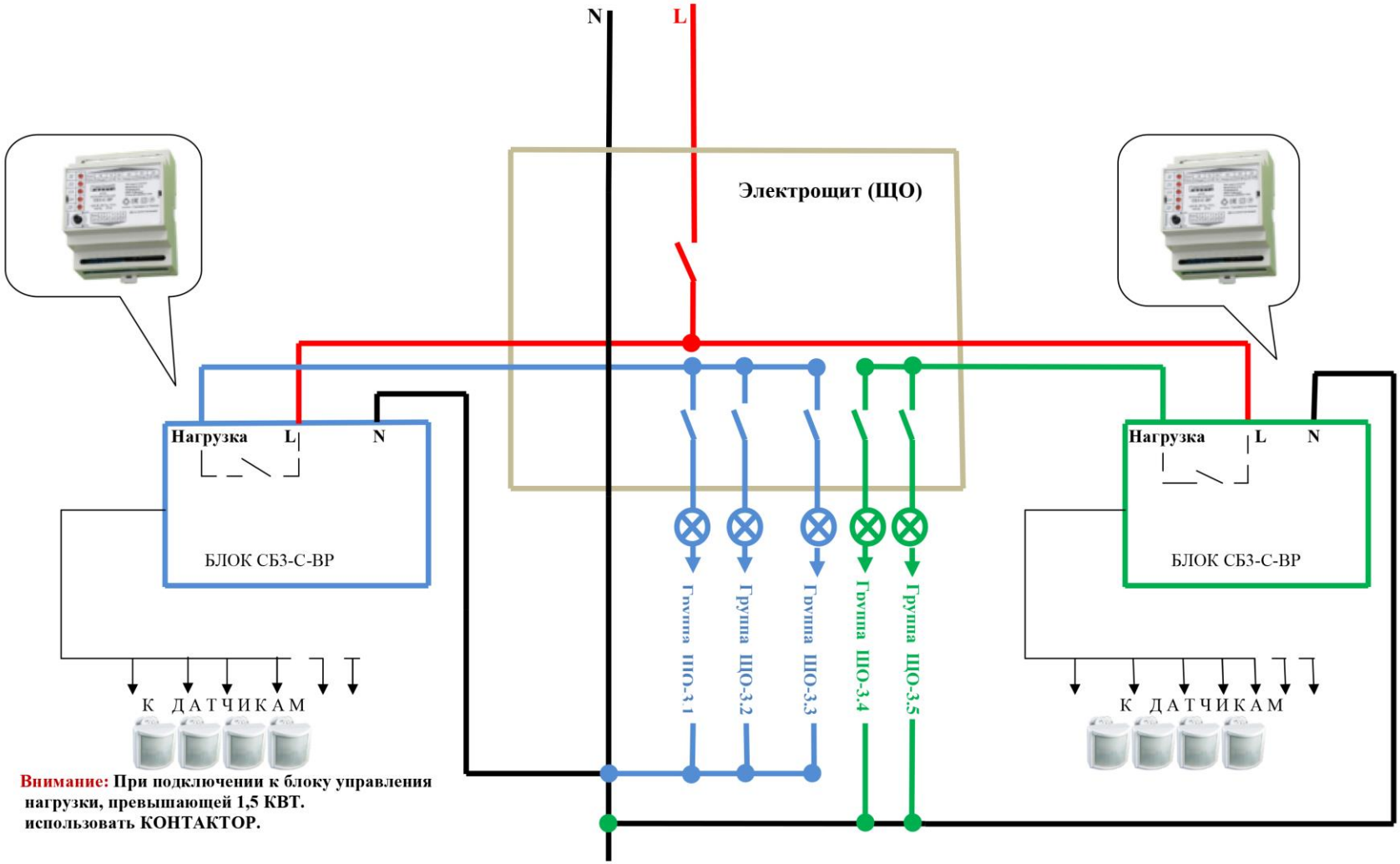


**Внимание:** При подключении к блоку управления нагрузки, превышающей 1,5 КВТ. использовать КОНТАКТОР.

РИЭЛТА

# Подключение нагрузки через контактор

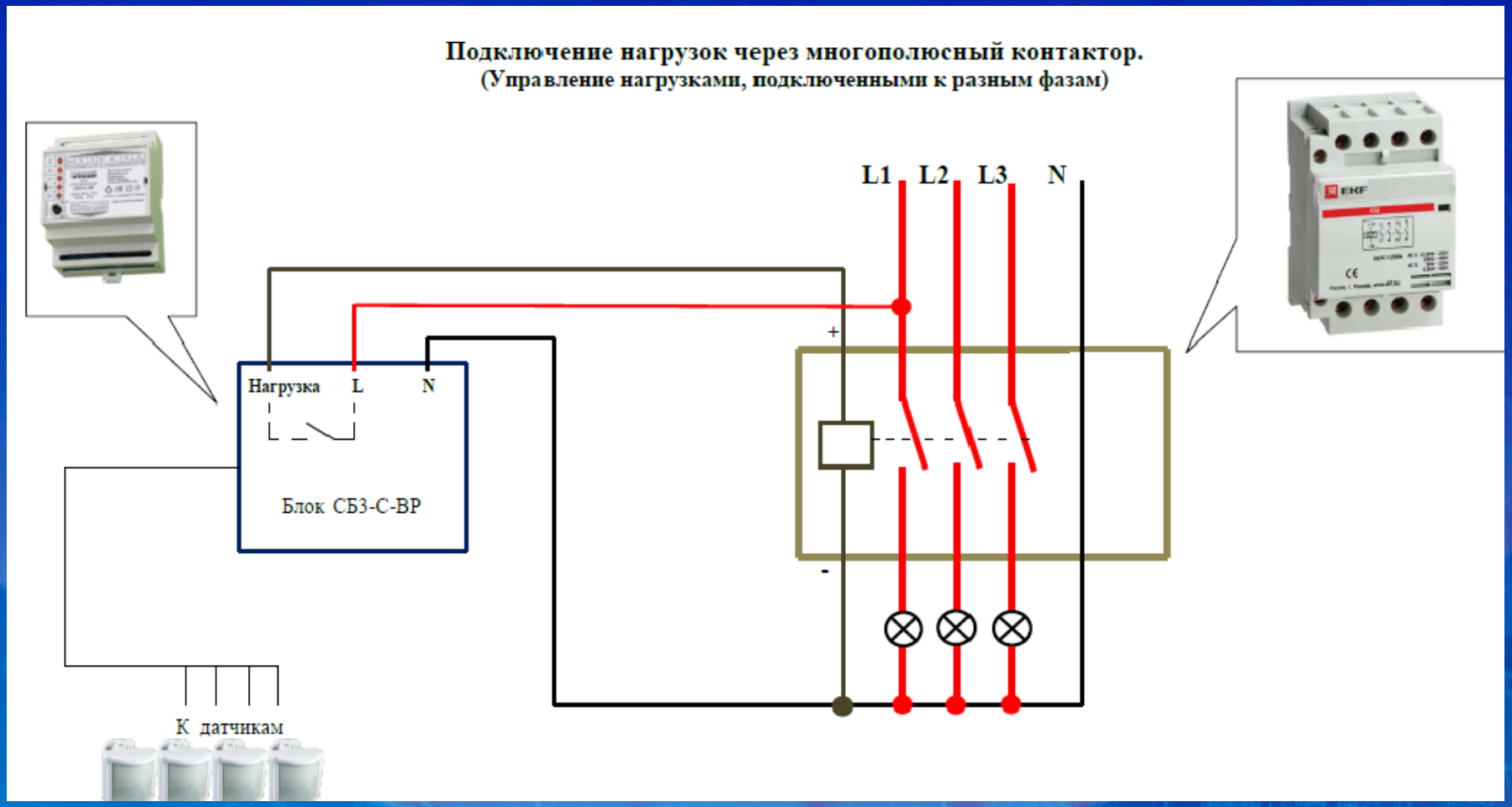


РИЭЛТА

# Возможные варианты (сценарии) работы системы.

Автоматическое управление

Принудительное включение + автоматическое отключение в случае покидания людьми зоны освещения.

Принудительное включение + отключение через заданный промежуток времени (режим таймера).

**При всех вариантах возможно управление как с учетом уровня естественной освещенности, так и без.**

**Возможность установки задержки времени отключения в широком диапазоне позволяет применять оборудование как в проходных помещениях ( коридорах, лестницах ), так и поддерживать искусственное освещение в рабочих помещениях или освещаемых зонах.**

РИЭЛТА

# Достоинства системы управления освещением РИЭЛТА

- Ощутимая экономия электроэнергии;
- Отсутствие необходимости перекоммутации (подключение в существующую линию);
- Регулируемый порог задержки отключения;
- Возможность включения светочувствительной схемы естественной освещенности;
- Наличие встроенного источника питания для датчиков.
- Управление всеми наиболее распространенными типами нагрузок (лампы накаливания, компактные люминесцентные лампы, светодиодные лампы, лампы дневного света);

- Отсутствие отечественных аналогов;
- Конкурентная стоимость по сравнению с зарубежными аналогами;
- Исключение человеческого фактора, система не «забудет» своевременно отключить освещение;

РИЭЛТА

# Автономный датчик ИКП-1 для управления складским освещением.

**Датчик со встроенным реле для помещений с высокими потолками и узкими межстеллажными проездами.**

РИЭЛТА

# Управление освещением периметров и территорий.

Поверхностная или объемная зона обнаружения.

Степень защиты, обеспечиваемая оболочкой IP54

Для эксплуатации на открытых площадках

# Организация системы управления освещением периметров и территорий (схема подключения).

## Схема подключения с применением фотореле на базе блока СБЗ-С-ВР и датчиков Пирон-8Б (Пирон-8) (Охранное освещение периметров)

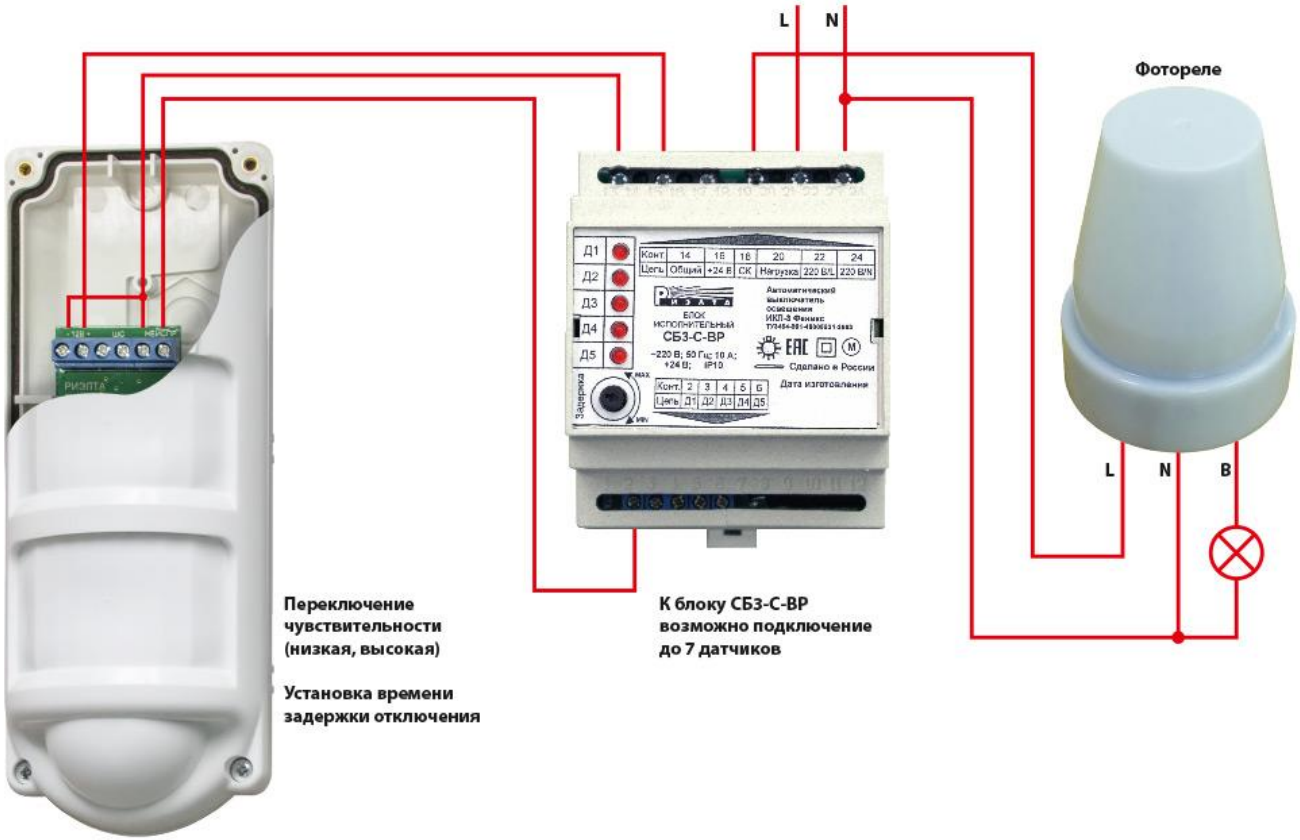

## Примеры установок ( лестница, лифтовой холл, подземный паркинг)

# Радиоканальная система управления освещением

# Состав системы и принцип работы.

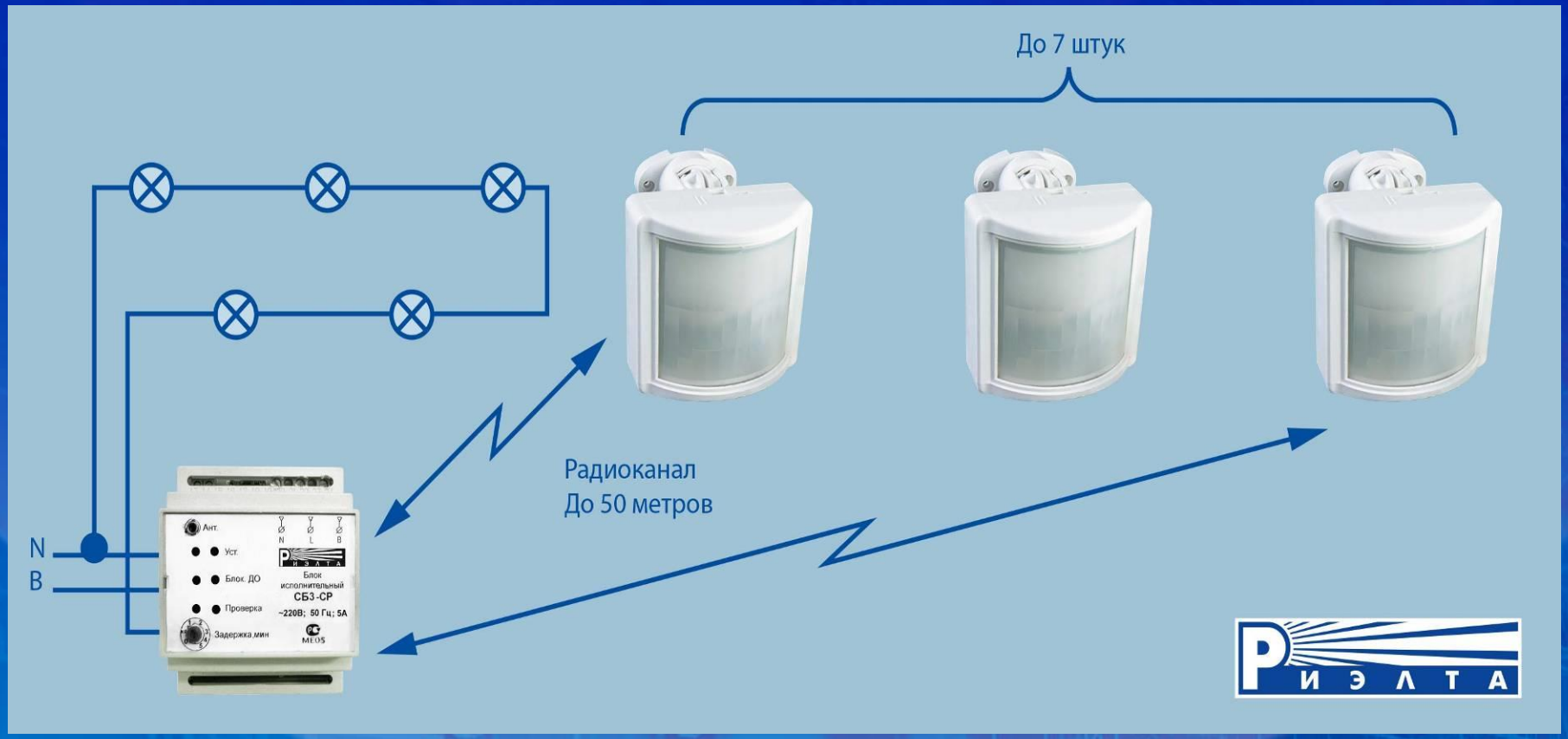


РИЭЛТА

# Характеристики элементов системы (беспроводный датчик).

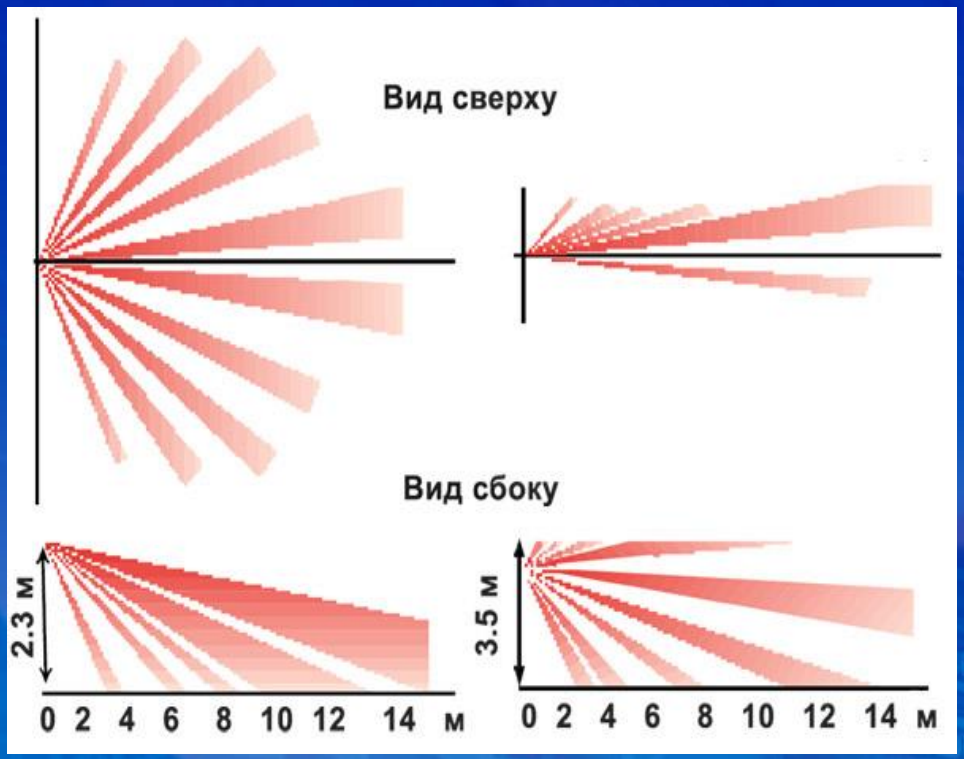


Исходное положение Линзы Френеля.

Поворот Линзы Френеля на 90гр

**Датчик**

**ИКД 1Р**

Напряжение питания 3В
Порог освещенности ,лк 30
Диапазон рабочих температур ,°С : от -30 до +50
Управляющий сигнал: радиоинтерфейс 433 МГц

Антенна

Датчик освещенности

Элемент питания (CR123)

РИЭЛТА

# Блоки управления

**Блок СБЗ-СР**

**Установка режимов работы ( «Работа», «Регистрация», «Стирание»)**

**Подключения : «ноль», «фаза», «нагрузка»**

**Установка времени задержки отключения освещения**

**Индикация режимов работы**

# Думаем что будет так…

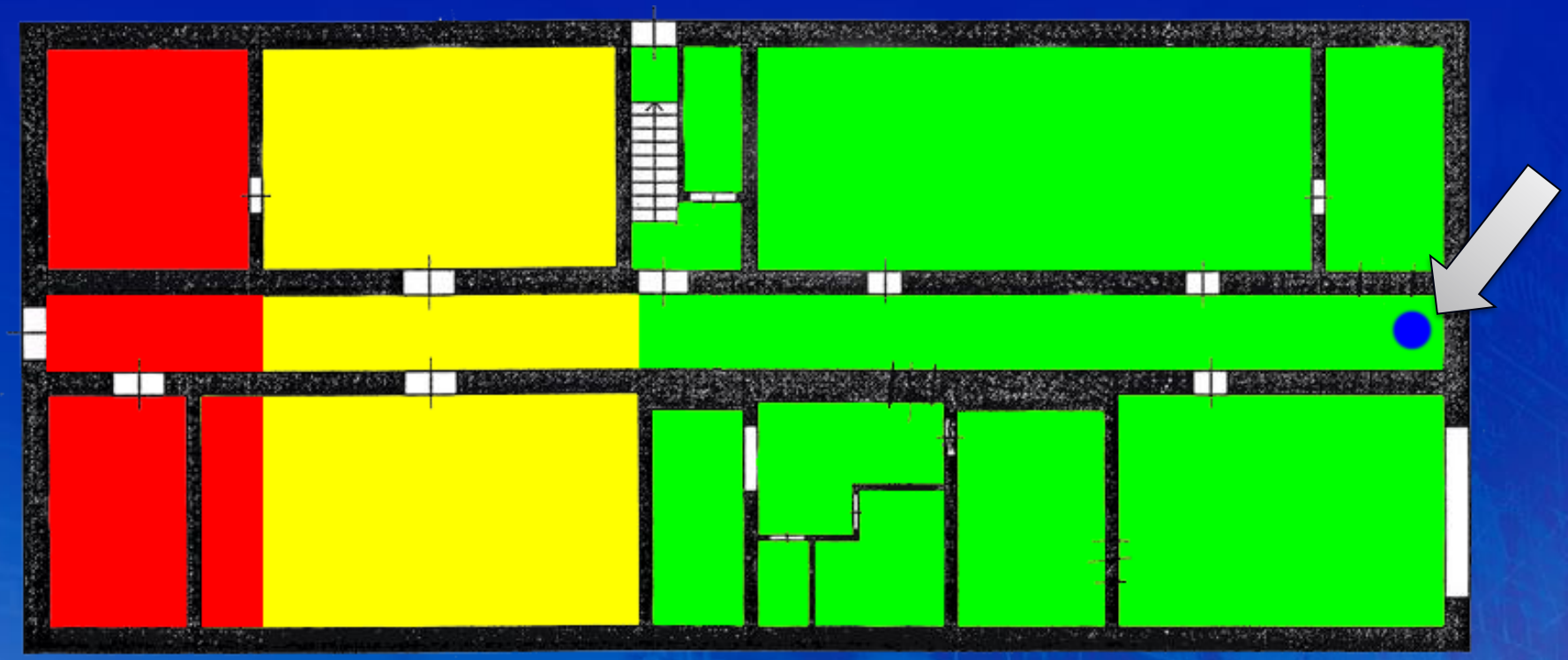

Дальность связи

- Зона уверенного приема
- Зона хорошего приема
- Зона неуверенного приема
- Блок управления СБЗ-СР

РИЭЛТА

# Оптимальное размещение

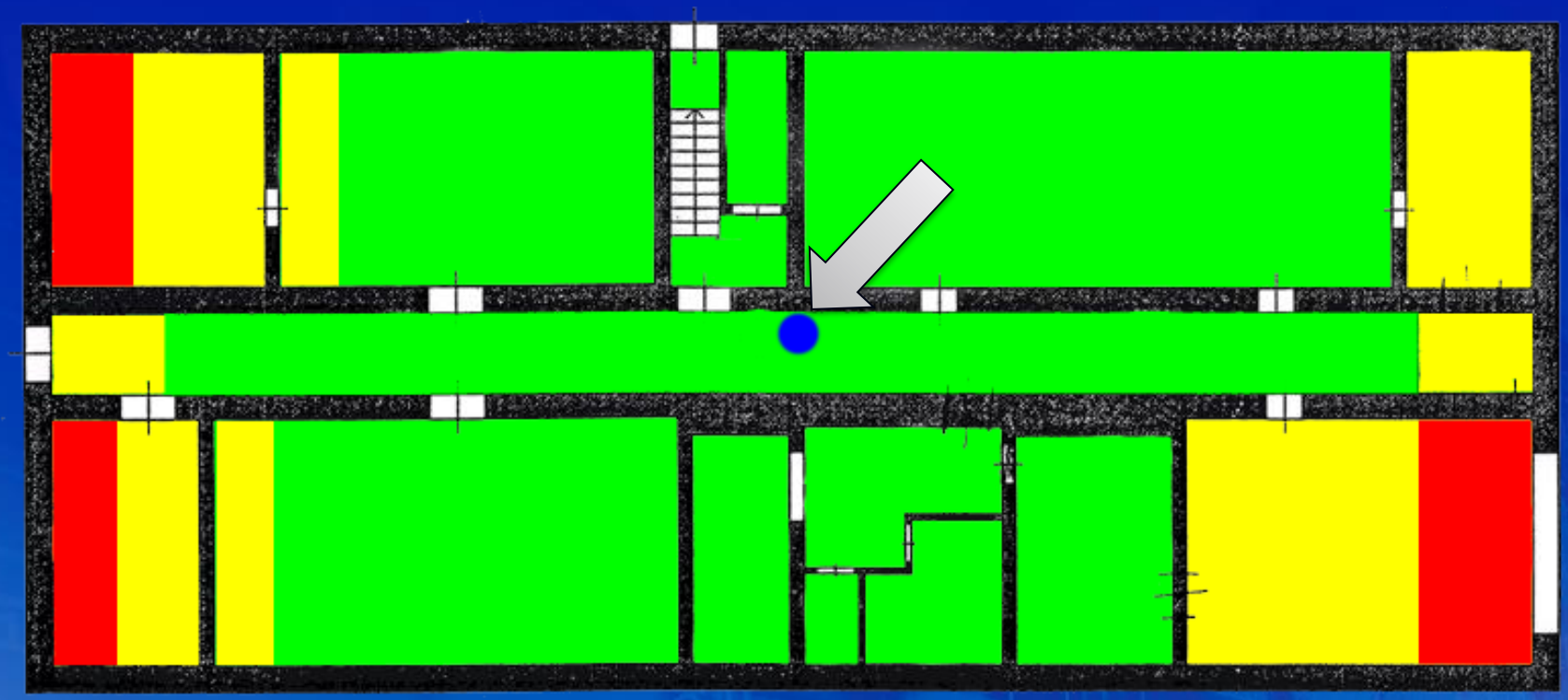

Дальность связи

- Зона уверенного приема
- Зона хорошего приема
- Зона неуверенного приема
- Радиорасширитель

РИЭЛТА

# Выбор положения датчика

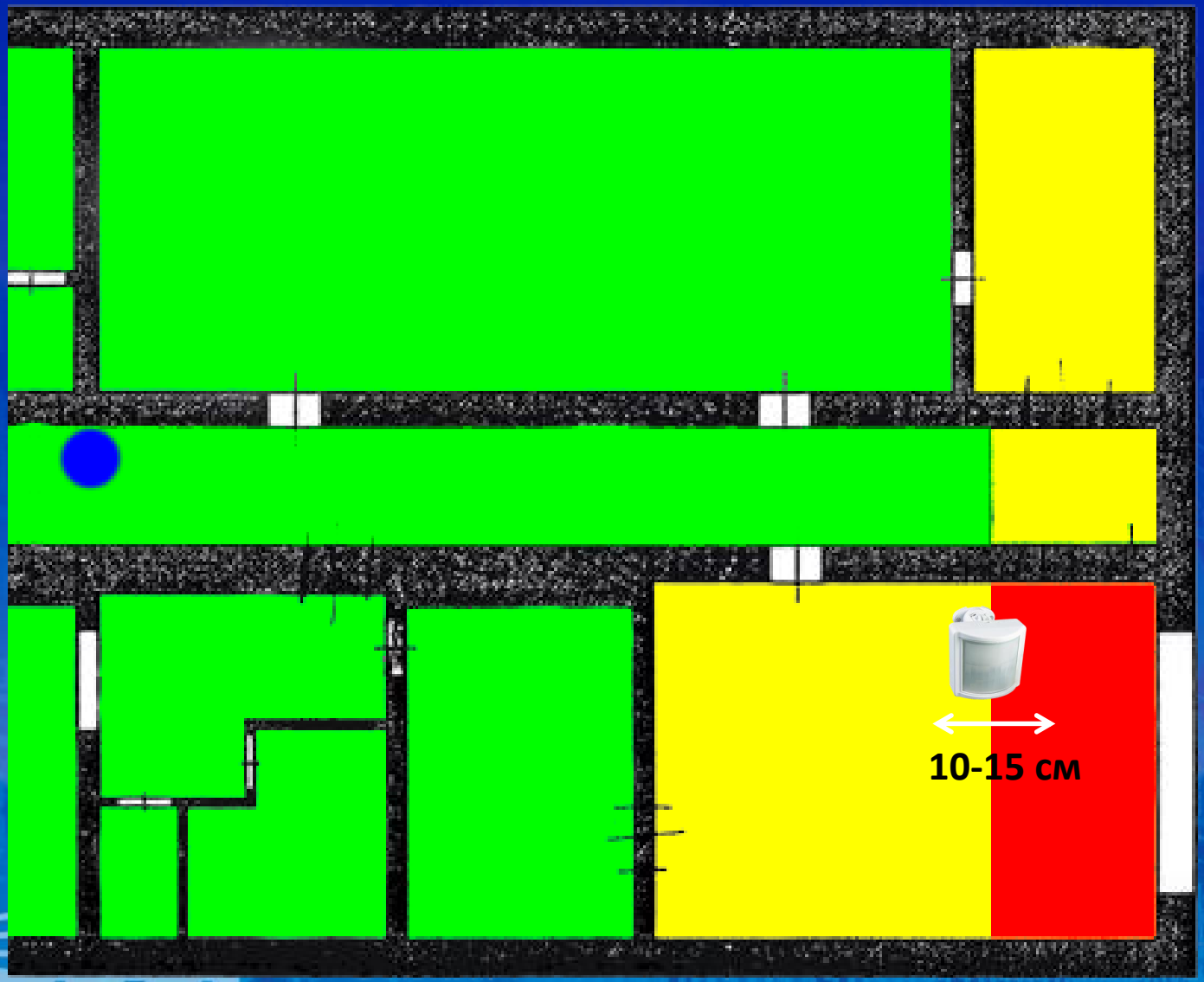


РИЭЛТА

# Система контроля протечек и защиты от затоплений «РИЭЛТА-АКВА»

Автономная ( питание от CR-123A 2шт.)

**Время работы в дежурном режиме от элементов питания не менее 5 лет**

Функция самоочистки крановых приводов

Контроль линии датчиков и шаровых электроприводов

Бюджетное решение

РИЭЛТА

# ИР-РК готовится к выпуску

Предназначено для подключения нагрузки к сети 230В.
Питание от сети переменного тока напряжением 230В.

**Исполнительное реле радиоканальное**

| | |
|---|---|
| Питание от сети переменного тока напряжением, Uпит. | 187-242 В |
| Макс. комутируемый ток | 7 А |
| Выходное напряжение | равно Uпит. |
| Температурный диапазон | -30°С...+50°С |
| Степень защиты, обеспечиваемая оболочкой | IP20 |

РИЭЛТА

# ИР-РК исп.1 готовится к выпуску

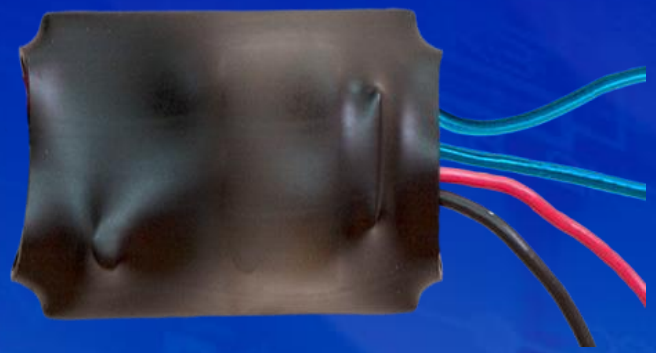

Предназначено для управления внешними устройствами посредством релейного выхода.
**Режимы работы:** непрерывный, меандр, пользовательский.
Питание от сети переменного тока напряжением 230В.

**Исполнительное реле радиоканальное**

| | |
|---|---|
| Питание от сети переменного тока напряжением | 187-242 В |
| Количество релейных выходов<br>- макс. комутируемый ток<br>- макс. комутируемое напряжение | 1<br>3 А<br>30В(DC)/250В(AC) |
| Степень защиты, обеспечиваемая оболочкой | IP20 |

РИЭЛТА

# СПАСИБО ЗА ВНИМАНИЕ